Città di Piazza Armerina

Provincia di Enna

IV° SETTORE LAVORI PUBBLICI ED URBANISTICA

Oggetto

"Opere di urbanizzazione di recupero e rinnovamento del tessuto urbano a seguito di avvenuto crollo con realizzazione di sistema di collegamento verticale tra Piazza Alcide De Gasperi e Piazza Sottosanti"

Parte D'opera: ELABORATI GRAFICI - ASCENSORE ED OPERE ACCESSORIE

Materiali:

Calcestruzzo classe	C25/30
Resistenza caratteristica cls	fck 250 kg/cmq
Classe acciaio	B450C
Acciaio da carpenteria	S 235,S 275

DUMINUCO MARIO GIACOMO PAOLO 07.10.2022 16:49:18 GMT+01:00

Committente: Comune di Piazza Armerina **Impresa:**

Contenuti:
- Pianta fondazioni
- Piante impalcati
- Esecutivi platea
- Esecutivi Pareti (A)

scala 1/50 1/100

I PROGETTISTI:
ING. DUMINUCO Mario

GEOM. GIANGRANDE Giovanni
IL R.U.P.:
ING. DUMINUCO Mario
IL RESPONSABILE DELLA SICUREZZA:
GEOM. SCIMONE Vittorio

Tavola	Allegato			
1	A B	8	A B	
2	A B C D	9	A	
3	A B C	25	A	
4	A B			
5	A B			
6	A B C			
7	A B C			

Data	Revisione	Aggiornamento	Protocollo

Il presente progetto è protetto a termini di legge.

FONDAZIONE

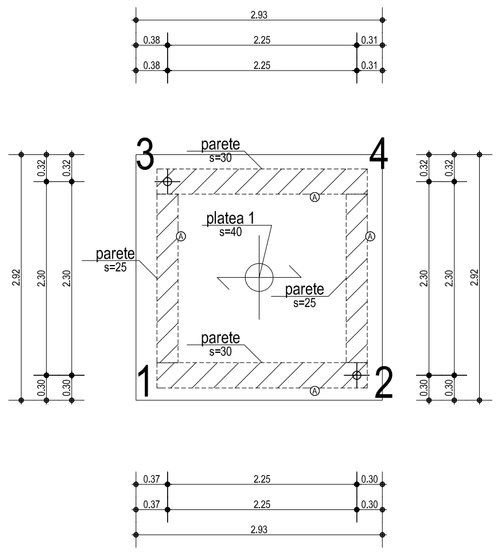

Scala: 1/50

FOSSA

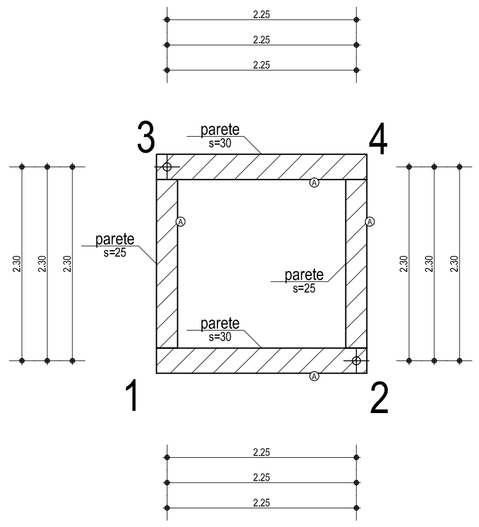

Scala: 1/50

PIANO PRIMO

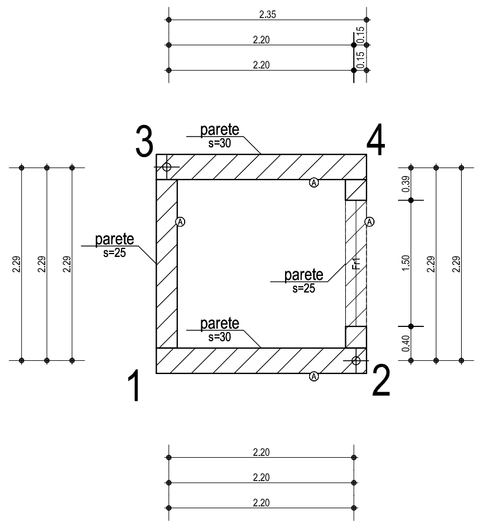

Scala: 1/50

PARETE 1-2

Fossa

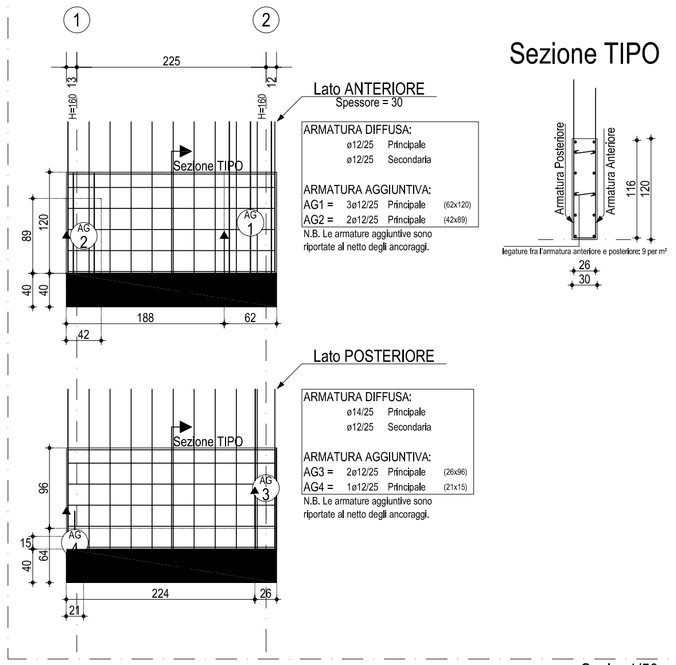

Scala: 1/50

PARETE 3-4

Fossa

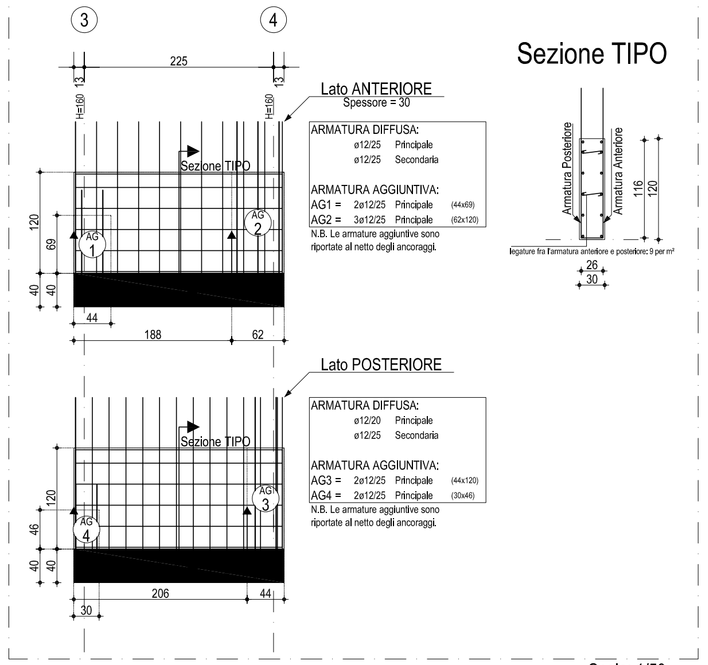

Scala: 1/50

PLATEA 1

Fondazione

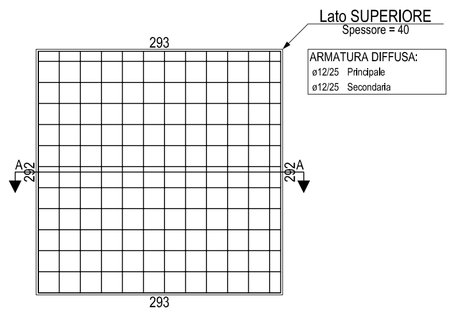

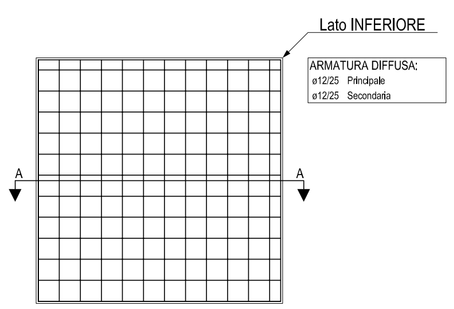

Sezione A-A

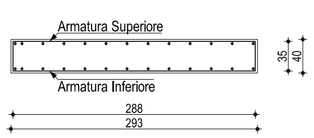

Scala: 1/50

PARETE 1-3

Fossa

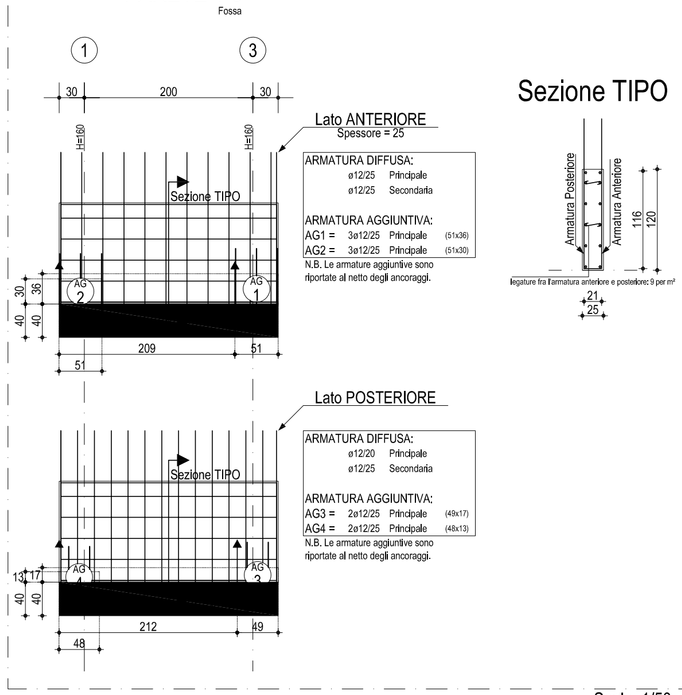

Scala: 1/50

PARETE 2-4

Fossa

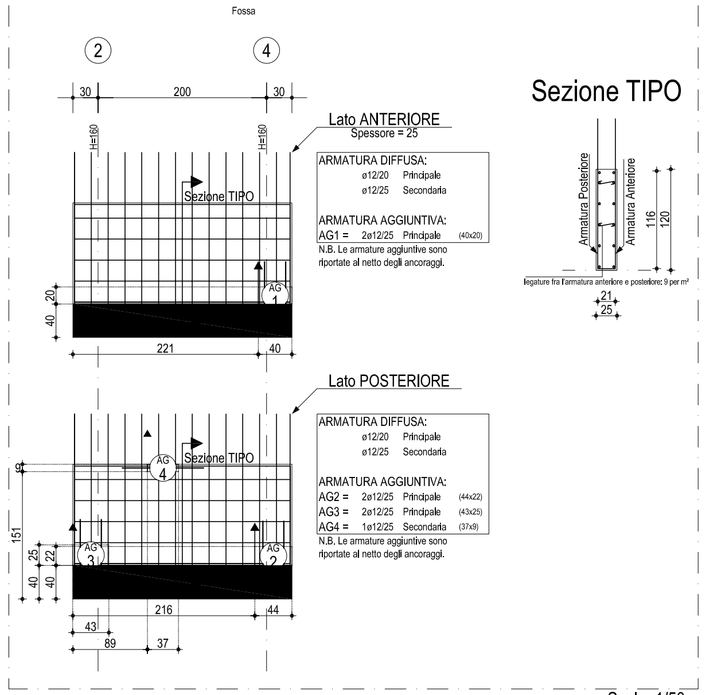

Scala: 1/50