ABACO DEGLI INFISSI

	TIPOLOGIA	UBICAZIONE	QUANTITA'
LIVELLO 0	P1	Corpi scala: nord - centrale - sud	3
	P2 - P2bis vd. Tav. 16/a	Locale gruppo elettrogeno	1
	P3	Uscita scala di servizio	1
LIVELLO -1	P4	Corpi scala: nord - centrale - sud	9
	P5	Corpi scala: nord - sud	2
	P6	Corpi scala: nord - sud	2
	P7	Locale tecnico Cassa videosorveglianza	3
	P8	Corpi scala: centrale	1
LIVELLO -2	P4	Corpi scala: nord - centrale - sud	8
	P5	Corpi scala: nord - sud	2
	P6	Corpi scala: nord - sud	2
	P7	Locale tecnico	1
	P8	Corpi scala: centrale	2
	P9	Locali pompe: sprinkler-idranti	2
	P10	Corpi scala: centrale	1
	P11	Locali pompe: sprinkler-idranti	2
LIVELLO -3	P4	Corpi scala: nord - centrale - sud	8
	P5	Corpi scala: nord - sud	2
	P6	Corpi scala: nord - sud	2
	P7	Locale tecnico	1
	P8	Corpi scala: centrale	1
	P12	Locali imp. acque nere e bianche	2

CORPO SCALA "NORD "- Scala 1:50

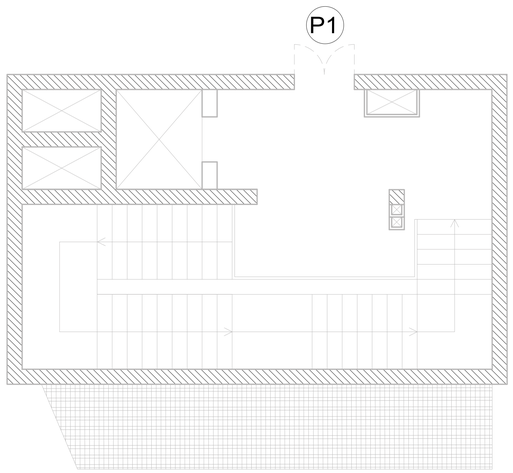

CORPO SCALA "CENTRALE"- Scala 1:50

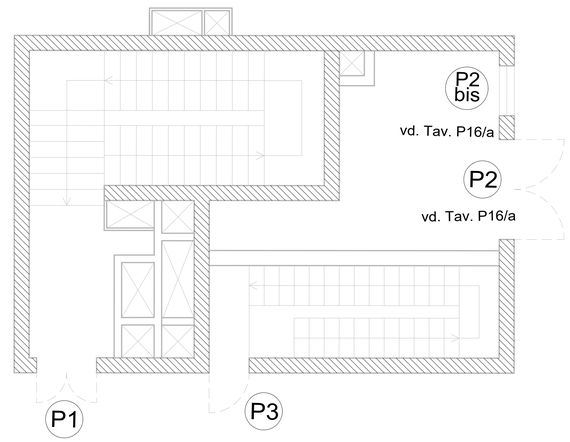

CORPO SCALA "SUD" - Scala 1:50

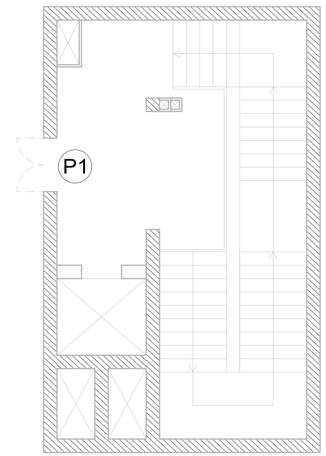

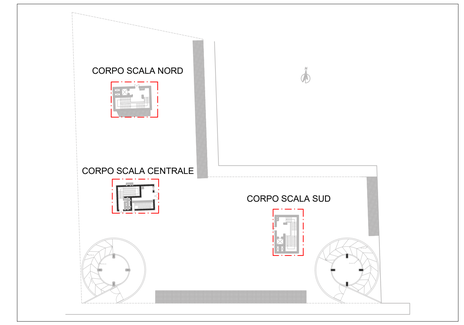

KPLAN

TIPO P1

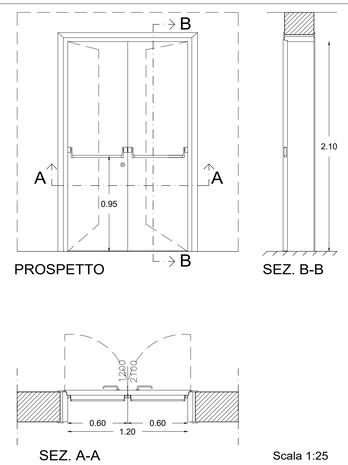

TIPO P1: PORTA ESTERNA AD ANTA DOPPIA
(Sup. netta 2,52 mq)

Note: Portoncino d'ingresso realizzato con profili estrusi d'alluminio, dotato di lastre di sicurezza in vetro stratificato tipo "Visarm" spessore 11/12 mm

TIPO P3

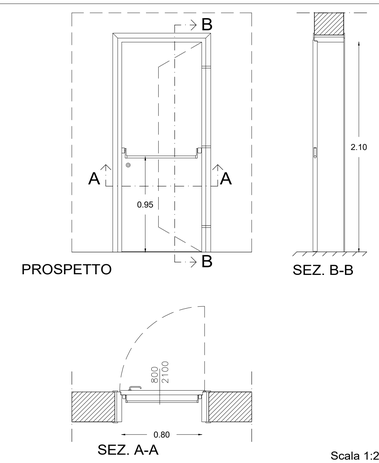

TIPO P3: PORTA ESTERNA AD ANTA SINGOLA
(Sup. netta 1,68 mq)

Note: Portoncino d'ingresso realizzato con profili estrusi d'alluminio, con vetro camera 4-6-4, trasmittanza termica complessiva non superiore a 2,4 W/(m²/K)

EMISSIONE	DATA	MODIFICHE
A	2017.11.10	PRIMA EMISSIONE
B	2018.06.15	SECONDA EMISSIONE

COMUNE DI CATANIA

Completamento del Piano di Risanamento del Rione S. Berillo

Convenzione urbanistica del 16/11/2012 tra Comune di Catania e Istica s.p.a. - C.E.Co.S. s.r.l. - Risanamento San Berillo s.r.l.

OPERE DI URBANIZZAZIONE PRIMARIA - PARCHEGGI PUBBLICI INTERRATI CON SOVRASTANTE E ATTIGUA AREA A VERDE ATTREZZATO Vp1-Vp2

PROGETTO ESECUTIVO

PARTICOLARI COSTRUTTIVI: ABACO INFISSI
PIANO TERRA PARCHEGGI

Tav: P17/a

Scala: varie

Dott. Arch. Jacopo Vecchio
Dott. Arch. Angelo Lumia
Dott. Ing. Carlo Consoli
Dott. Arch. Paola Montanari
Dott. Ing. Renato Miranda
Dott. Arch. Roberto Gallo
Dott. Ing. Antonino Aurnaldo
Dott. Arch. Leonardo De Falco
Dott. Ing. Ugo Consoli