SERBATOI VILLASETA - MONSERRATO

Schema Impianto e Pianta Vasche di Accumulo

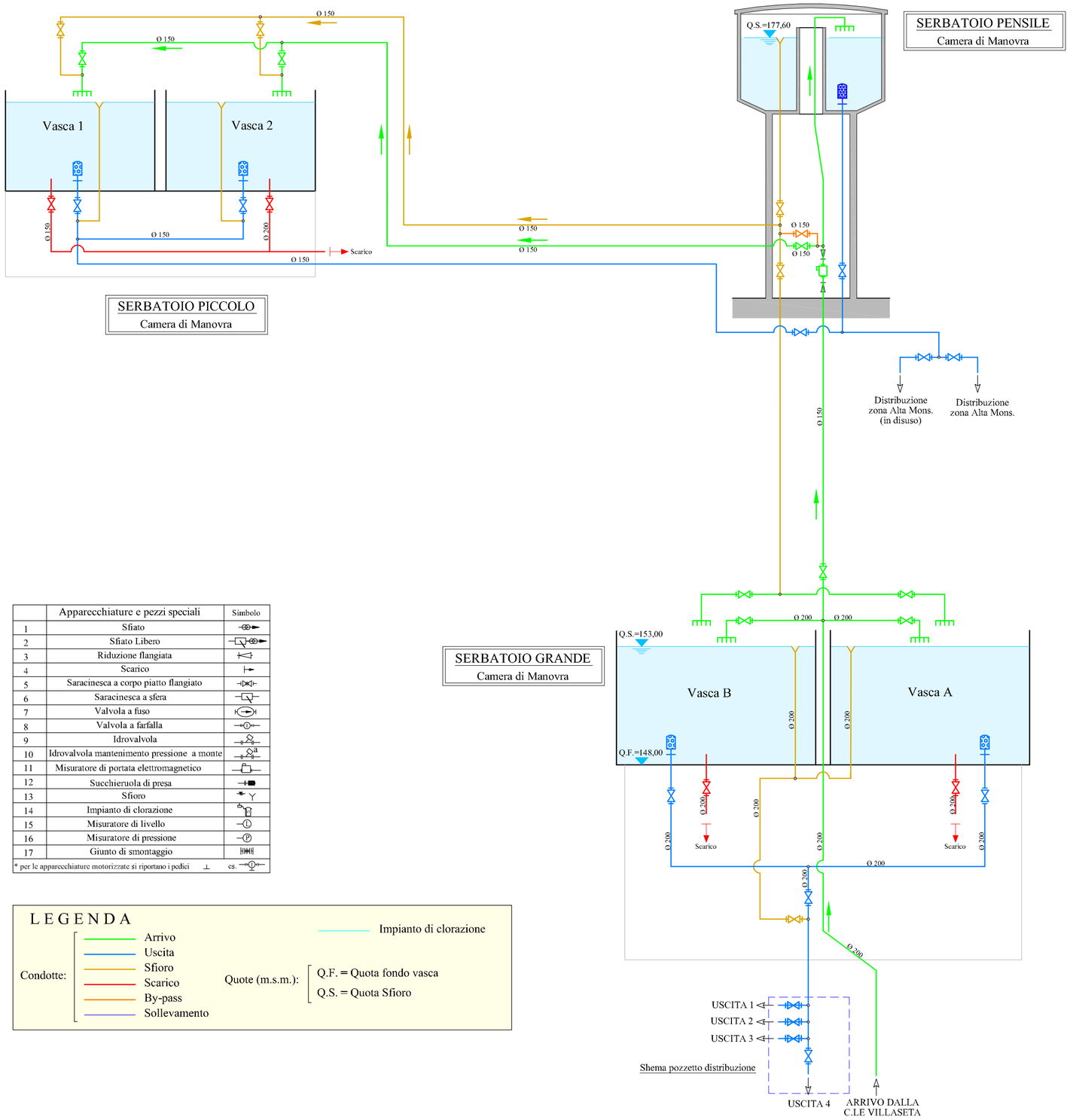

	Apparecchiature e pezzi speciali	Simbolo
1	Sfiato	
2	Sfiato Libero	
3	Riduzione flangiata	
4	Scarico	
5	Saracinesca a corpo piatto flangiato	
6	Saracinesca a sfera	
7	Valvola a fuso	
8	Valvola a farfalla	
9	Idrovalvola	
10	Idrovalvola mantenimento pressione a monte	
11	Misuratore di portata elettromagnetico	
12	Succhieruola di presa	
13	Sfioro	
14	Impianto di clorazione	
15	Misuratore di livello	
16	Misuratore di pressione	
17	Giunto di smontaggio	

* per le apparecchiature motorizzate si riportano i pedici ⊥ es.

LEGENDA

Condotte:
- Arrivo
- Uscita
- Sfioro
- Scarico
- By-pass
- Sollevamento

Impianto di clorazione

Quote (m.s.m.):
- Q.F. = Quota fondo vasca
- Q.S. = Quota Sfioro

REGIONE SICILIANA

CONSORZIO AMBITO TERRITORIALE OTTIMALE IDRICO DI AGRIGENTO

GESTORE DEL SISTEMA IDRICO INTEGRATO AMBITO TERRITORIALE OTTIMALE DI AGRIGENTO

Girgenti Acque SpA

L'AMMINISTRATORE DELEGATO

.....

PROGETTO ESECUTIVO

Opere di ristrutturazione ed automazione per ottimizzazione rete idrica Comune di Agrigento

ALLEGATO N°

12.1.1

TITOLO ELABORATO

Aree servite Serbatoio Villaseta - Monserrato

Rete Esistente

Camera di manovra esistente

Nome file: 12.1.1 Camera di manovra esistente.dwg **Scala:**

Visti ed approvazioni:

CUP:

SERVIZI INGEGNERIA delta ingegneria

Delta Ingegneria s.r.l.

I DIRETTORI TECNICI:
Ing. Maurizio Carlino
Ing. Nicola D'Alessandro

Ordine degli Ingegneri della Provincia di Agrigento — Sez. A N. A 628 — Dott. Ing. Maurizio Carlino

Ordine degli Ingegneri della Provincia di Agrigento — Sez. A N. A 995 — Dott. Ing. Nicola D'Alessandro

Arch. Carmelo Carlino
Ing. Domenico D'Alessandro
Ing. Alfonso Collura
Ing. Gerlando Vaccaro
Geol. Massimo Carlino
Ing. Alessandro Dinolfo
Ing. Sonia Vitellaro

REV.	DESCRIZIONE	DATA	VERIFICATO	CONTROLLATO	APPROVATO
B					
A					